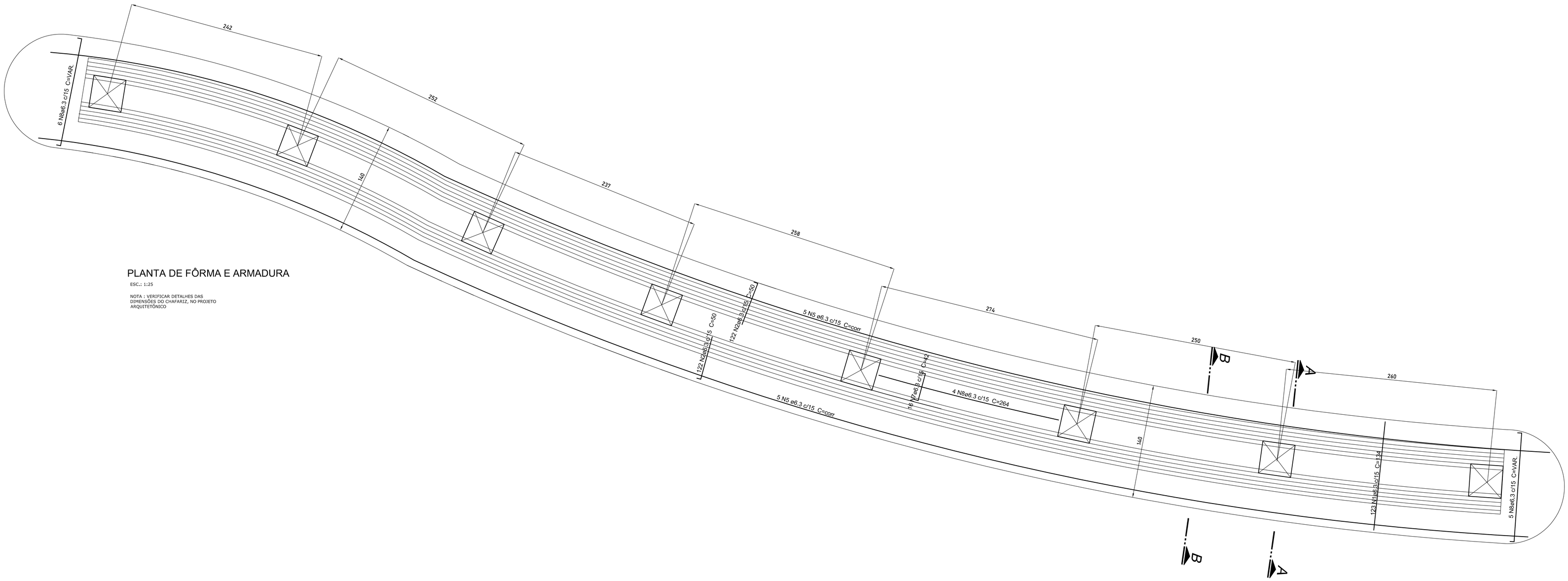

PLANTA DE FÔRMA E ARMADURA

ESC.: 1:25

NOTA : VERIFICAR DETALHES DAS DIMENSÕES DO CHAFARIZ, NO PROJETO ARQUITETÔNICO

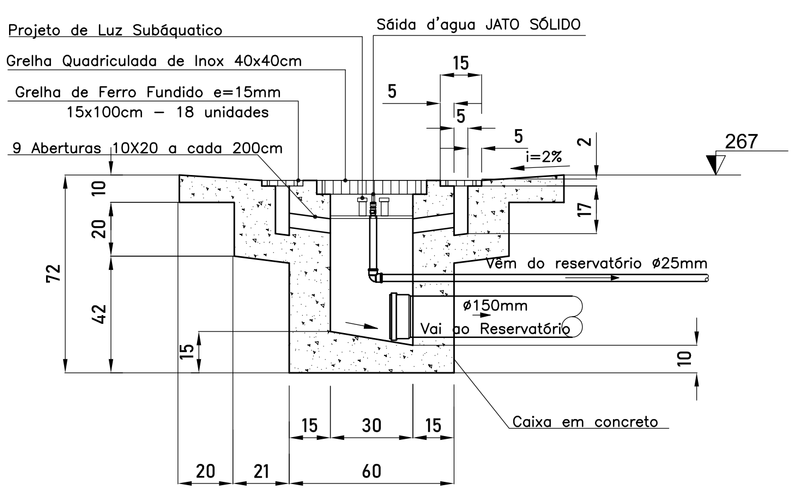

CORTE–AA

DETALHE DA CAIXA – FONTE CHAFARIZ

ESCALA= 1:20

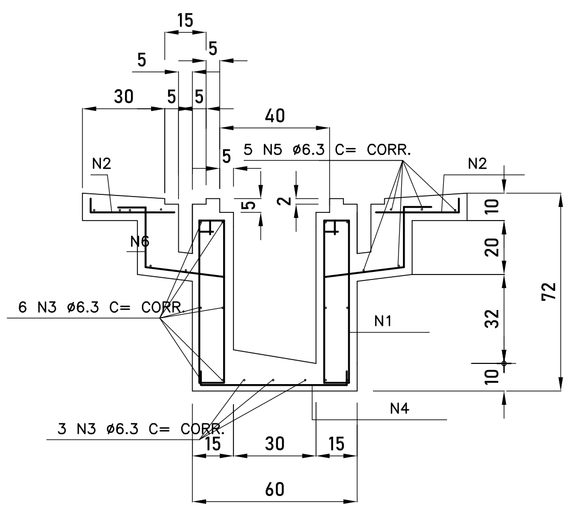

CORTE–AA

ESCALA= 1:20

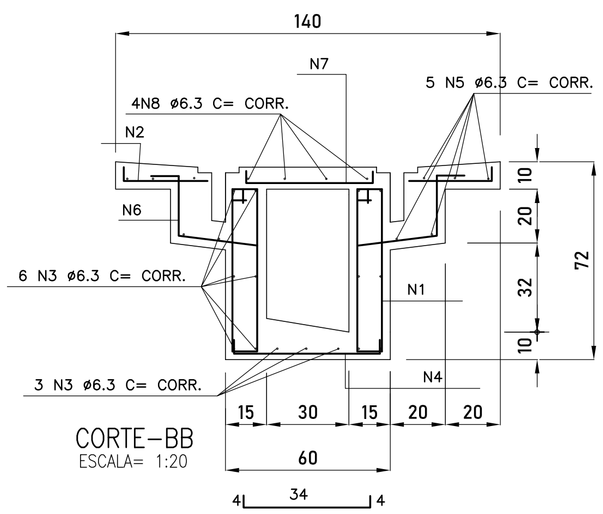

CORTE–BB

ESCALA= 1:20

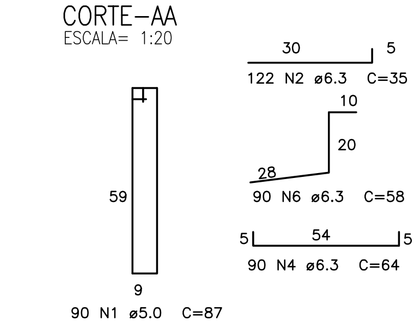

Relação do aço

ELEMENTO	AÇO	N	DIAM	Q	UNIT (cm)	C.TOTAL (cm)
E1	CA60	1	5.0	180	87	15660
		2	6.3	244	35	8540
	CA50	3	6.3	15	1821	27315
		4	6.3	90	64	5760
		5	6.3	12	1821	21852
		6	6.3	180	58	10440
		7	6.3	112	42	4704

Resumo do aço

AÇO	DIAM	C.TOTAL (m)	PESO + 10 % (kg)
CA60	5.0	156.6	27.6
CA50	6.3	786.1	216.2

PESO TOTAL	
CA50	216.2
CA60	27.6

Vol. de concreto total (C-30) = 7.16 m³

Área de forma total = 64,5 m²

QUADRO DE REVISÕES

REVISÃO	DESCRIÇÃO	DATA	DESENHO

APROVAÇÕES

PROPRIETÁRIO

PREFEITURA MUNICIPAL DE PIRATUBA
82.815.487/0001-58

RESPONSÁVEL TÉCNICO

JAIME FERNANDO SCHMIDT COSTA:34903380068 — Assinado de forma digital por JAIME FERNANDO SCHMIDT COSTA:34903380068 Dados: 2023.03.07 16:47:15 -03'00'

JAIME F. SCHMIDT COSTA
CREA/SC 311169-5

EQUIPE TÉCNICA DA EMPRESA

FERRARI ENGENHARIA

EMESON FERRARI
Engenheiro Mecânico
CREA/SC: 165014-3

MAURICIO CERUTTI
Arquiteto e Urbanista
CAU: A109041-0

JAIME F. SCHMIDT COSTA
Engenheiro Civil
CREA/SC: 031169-5

RENATO BERGAMO
Engenheiro Eletricista
CREA/SC: 068830-4

PROPRIETÁRIO: PREFEITURA MUNICIPAL DE PIRATURA

EDIFICAÇÃO: RUA COBERTA DE PIRATUBA

ENDEREÇO: Avenida Dezoito de Fevereiro, Centro; Piratuba - SC

PROJETO: ESTRUTURA DE CONCRETO ARMADO

ARQUIVO: RUA COBERTA

DATA: 23.02.2023

CONTEÚDO: FÔRMA E ARMADURA - CHAFARIZ
DETALHES

ETAPA: PROJETO EXECUTIVO

ESCALA: INDICADA

FOLHA: E15-15

FERRARI ENGENHARIA | CREA nº 165014-3 | CNPJ:35.949.131/0001-02
Rua Getulio Vargas, 234 - SALA 01 - Centro - Concórdia | Fone: (49) 99997-3641 | e-mail: projetos@engenhariaferrari.com.br

6/0

Formato A1 (841 x 594mm)